Инструкция по установке
и эксплуатации

Воздухонагреватели

SUPER CIKKI 80

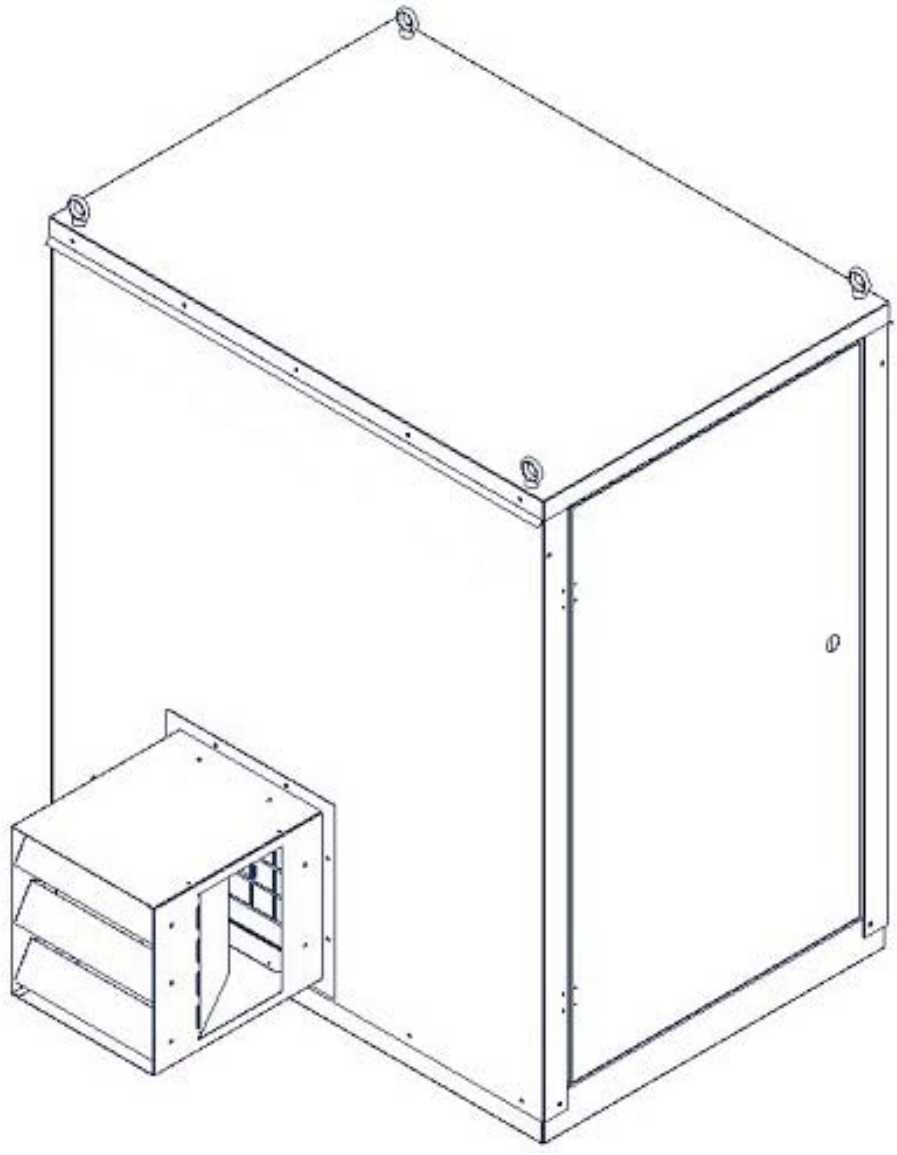

tecnoclima®

Глубокоуважаемый Клиент,

Мы благодарим Вам за приобретение нашего прибора типа SUPER CIKKI 80. Этот современный прибор изготовлен с применением новейших технологий отличается высоким качеством, высокой эффективностью и обеспечивает бесшумную, надежную и продолжительную эксплуатацию прежде всего в тех случаях, когда воздухонагреватель установлен и обслуживает специалист центра по техническому сервисному обслуживанию приборов TECNOCLIMA, который обладает специальными знаниями и опытом по обеспечению максимальной эффективности при минимальных затратах на техническое обслуживание и, при необходимости, обеспечивает оригинальными запасными частями.

Настоящая инструкция по эксплуатации содержит важные указания и советы по подключению и обеспечению оптимальной эксплуатации воздухонагревателей SUPER CIKKI 80.

Еще раз спасибо.

TECNOCLIMA S.p.A.

ЗАЯВЛЕНИЕ О СООТВЕТСТВИИ ОБРАЗЦУ КОНСТРУКЦИИ

Воздухонагреватель CIKKI 80 соответствует требованиям нижеуказанных регламентов Европейского Экономического Совета:

- 89/392/CEE, 91/368/CEE, 93/44/CEE и 93/68/CEE по станкам
- 90/396/CEE по газовым приборам
- 73/23/CEE по электрическим приборам низкого напряжения
- 89/336/CEE по электромагнитной совместимости (электромагнитным шумам)

ШТРИХОВОЙ КОД (PIN)

Штриховой код сертификата CE указан на этикете технических данных прибора.

ГАРАНТИЯ

На воздухонагреватели SUPER CIKKI 80 распространяется СПЕЦИФИЧЕСКАЯ ГАРАНТИЯ, гарантийные обязательства которой вступают силу в день приобретения прибора клиентом. При отсутствии даты приобретения гарантийный срок исчисляется со дня изготовления прибора.
Гарантийные условия указаны на гарантийном сертификате, который поставляют вместе с прибором. Мы советуем их внимательно прочесть.

СОДЕРЖАНИЕ

ОБЩИЕ УКАЗАНИЯ	стр.
Общие указания	4
Важные указания по технике безопасности	5
Идентификация прибора	5
Описание прибора	6
Конструкция	7
Технические данные	8
Принадлежности	9
Узлы щитка управления	9
Схема подключения электрической сети	10
ИНСТРУКЦИЯ ПОЛЬЗОВАТЕЛЮ	
Функции вентилятора	
Эксплуатация	11
Чистка	11
Техническое обслуживание	11
ИНСТРУКЦИЯ ПО ПОДКЛЮЧЕНИЮ	
Приемка прибора	12
Перемещение	12
Габариты	12
Выбор места	13
Минимальные расстояния до прибора	13
Подключение	14
Наконечник выдувной трубы (диффузор) теплого воздуха	17
Выдувная труба с задвижкой (принадлежность)	18
Привод всасываемого воздуха (принадлежность)	20
Держатели (принадлежность)	20
Подключение контура газа	22
Подключение к электрической сети	23
Переключение на другой газ	25
ИНСТРУКЦИЯ ПО СЕРВИСНОМУ ТЕХНИЧЕСКОМУ ОБСЛУЖИВАНИЮ	
Замена сопла газовой горелки	26
Настройка узла электромагнитных клапанов («газовой арматуры»)	27
Подготовка к эксплуатации и первое включение	28
Типовое техническое обслуживание	28
Техническая поддержка специалиста	29
Возможные дефекты и их устранение	29

Значение использованных символов:

⚠ ВНИМАНИЕ = при выполнении требуется особая осторожность и соответствующая подготовка.

⛔ ЗАПРЕЩЕНО = указанные действия КАТЕГОРИЧЕСКИ ЗАПРЕЩЕНЫ.

ОБЩИЕ УКАЗАНИЯ



После удаления упаковки следует проверить комплектность поставки. При обнаружении несоответствия является необходимым информировать прибор продавшую фирму.

Подключение приборов следует доверить только компетентным специалистам авторизованного центра технического обслуживания, имеющим разрешение на выполнение таких работ. После завершения данных работ владельцу следует вручить соответствие требованиям конструктором указанных действующих стандартов Европы, государственных и местных регламентов, а также страны и национальных регламентов и настоящей инструкции.

Данные приборы предназначены для обогрева помещений и, учитывая технические данные по мощности, могут быть использованы исключительно только для этой цели.

При несоблюдении требований по подключению, настройке или уходу за прибором, появлении травм людей или животных и повреждении имущества завод изготовитель в одностороннем порядке как при наличие договора, так и при его отсутствии отклоняет претензии потребителя по возмещению ущерба.

При обнаружении запаха газа категорически запрещается пользоваться любыми переключателями, телефонами и другими приборами, которые могут служит источником искры. При этом следует незамедлительно закрыть основной газовый кран (у счетчика или у баллона), открыть окна и двери и хорошо проветрить помещение и за помощью обратиться в центр по техническому обслуживанию.

Повышенная температура вредна здоровью и сопровождается появлением излишних затрат энергии.

Не рекомендуется помещения держать продолжительное время закрытыми. Регулярно следует открыть окна или включить автоматические системы и проветрить помещение.

При первом включении прибора из-за нагрева остатков консервирующих жидкостей на нагретых металлических поверхностей могут обнаруживаться их выпаривание, чередуемое появлением запаха и дыма. Данное явление является вполне естественным и через некоторое время исчезает. При этом следует хорошо проветрить помещение.

Если прибор выключают на более длительное время, следует:
- основным электрическим выключателем установить OFF (ВЫКЛ).
- закрыть основной газовый кран.

Настоящая инструкция является составной неотъемлемой частью прибора. Поэтому следует ВСЕГДА ее тщательно беречь, в том числе и при перевозке прибора на другое место и/или передаче другому владельцу. Если она потеряна или если пользоваться ею является невозможным, за новой копией следует обратиться в центр по сервисному обслуживанию.

При необходимости демонтажа при ремонте или обслуживании прибора выполнение вышеуказанных работ в строгом соответствии с настоящей инструкцией можно доверить только представителю центра по техническому обслуживанию или квалифицированному персоналу. Несоблюдение данных требований и появление изменения конструкции сопровождается нарушением безопасности прибора и лишением гарантии изготовителя.

Приборы, приводы контура газа и электрической сети следует надежно фиксировать и предупредить загромождение доступа к прибору и/или опасность спотыкания.

Ссылки настоящей инструкции на регламенты, технические директивы и правила служат в качестве информативных данных на дату печатания инструкции. Вступление в силу новых редакций уже существующих документов или изменение ранее принятых документов не являются основанием дополнительных обязательств изготовителя третей стороне.

Изготовитель на период выпуска и реализации отвечает за соответствие своего изделия требованиям действующих стандартов, директив и регламентов. За знание и соблюдение требований регламентов по планированию, подключению и обслуживанию систем в объеме своей компетенции отвечают планировщик, монтер и потребитель.

Изготовитель отвергает любые претензии при несоблюдении требований инструкции, при появлении последствий неправильной интерпретации переводов или непредусмотренной специфической деятельности.
Следует использовать только оригинальные запасные части и принадлежность. Появление ущерба при использовании неоригинальных запасных частей и принадлежностей лишает право претензии пользователя изготовителю.
Электрический прибор следует оборудовать требуемыми электрическими защитными устройствами, которые при обнаружении дефекта без последующего влияния на правильное функционирование остальных приборов могут независимо отключить дефектный прибор.

ВАЖНЫЕ УКАЗАНИЯ ПО ТЕХНИКЕ БЕЗОПАСНОСТИ

Следует помнить, что при эксплуатации электрических газовых приборов является необходимым соблюдать следующие важные правила:

Запрещено доверять эксплуатацию воздухонагревателя детям и недееспособным лицам.

К прибору запрещено подходить босиком, касаться влажными или мокрыми руками и телом.

Запрещено начинать чистку или техническое обслуживание если предварительно общим выключателем не выключено напряжение электрической сети (положение «ВЫКЛ») и не закрыт обеспечение газом или жидким блокирующий кран.

При отсутствии разрешения изготовителя запрещено изменять системы защиты и управления.

Запрещено скручивать, тянуть кабель или прибор за кабель даже в том случае, если прибор отключен от электрической сети. Если прибор общим выключателем не отключен от электрической сети, запрещено открывать дверцу прибора.

Так как упаковочный материал (картон, скобы и пластмассовые мешки) является потенциальным источником опасностей, запрещено его разбрасывать, оставлять без присмотра или на детям доступных местах.

Запрещено устанавливать прибор вблизи горючих предметов или в помещениях в присутствии ЛВЖ, агрессивных веществ и их паров.

Запрещено устанавливать прибор при отсутствии необходимой вентиляции помещения.

Запрещено прислоняться к прибору, к решетке защитного кожуха и к трубам контура удаления продуктов.

Запрещено касаться трубы выдувания теплого воздуха, которая при нормальной эксплуатации достигает опасные для соприкосновения повышенные температуры.

При подключении к электрической сети запрещено использовать удлинители и тройники.

ИДЕНТИФИКАЦИЯ ПРИБОРА

Воздухонагреватель идентифицируют по этикете технических данных, которая расположена на внутренней стороне дверей.
При повреждении или утрате за новой этикеткой обращайтесь в в центр по сервисному техническому обслуживанию.

DATI IDENTIFICATIVI DEL COSTRUTTORE

CE 0694

RISCALDATORE D'ARIA				
Modello			SUPERCIKKI 80	
Matricola.			-	
Paese	-	Cod. PIN	-	
Categoria	-	Codice	-	
Tipo	A_2	Anno	-	
Portata termica nominale (1)			80,0	kW
Potenza elettrica ventilatore			0,373	kW
Alimentazione elettrica			230V~50Hz	
Corrente max. motore ventilatore			3,0	A
Portata aria			2000	m^3/h
Grado di protezione			IP 44	

TIPO GAS				
Press. alimentaz.	mbar			
Press. ugello	mbar			
Diametro ugello	mm			
Consumo di gas	m^3/h			

(1) Dato riferito a P.C.S.

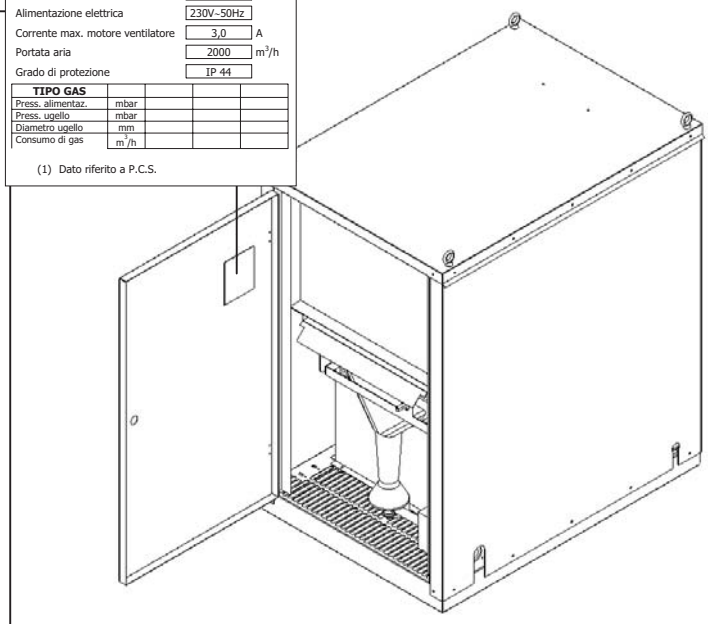

ИДЕНТИФИКАЦИЯ И ТЕХНИЧЕСКИЕ ДАННЫЕ

CE

ВОЗДУХОНАГРЕВАТЕЛЬ

Модель			
Заводской №			
Страна		PIN код	
Категория		Код	
Тип		Год изг.	
Номинальная мощность отопления			кВт
Напряжение эл. сети			~
Максимальный двиг. вентилятора потребляемый ток			A
Поток воздуха (при +20°C)			$м^3$/час
Класс защиты			

Тип газа				
Давление газа	мбар			
Давление газа в форсунке	мбар			
Отверстие форсунки	мм			
Расход газа	$м^3$ /час			

ОПИСАНИЕ ПРИБОРА

Эти приборы предназначены для отопления воздуха помещений в процессе сгорания газа образующейся теплотой.

Центробежным вентилятором прибора всасываемый отапливаемый воздух в теплообменнике нагревается продуктами сгорания в газовой горелке.

Так как только незначительная часть кислорода обрабатываемого воздуха используется в процессе сгорания газа, в теплом воздухе содержание двуокиси углерода является незначительным.

Данные газовые приборы в основном предназначены для отопления:

- животноводческих ферм;
- теплиц;
- при выращивании грибов;
- при устранении аварий.

Приборы данной системы обеспечивают:

- максимальную тепловую эффективность;
- минимальную теплоемкость («тепл. инерцию»);
- компактные габариты и небольшой вес;
- несложное подключение;
- максимальную надежность.

ОСНОВНЫЕ ХАРАКТЕРИСТИКИ

Защитный кожух
Защитный кожух выполнен из съемных жестяных оцинкованных и предварительно окрашенных панелей. Он обеспечивает необходимую степень электрозащиты для применения прибора в том числе и в полевых условиях. Он также оборудован:

- запираемой дверцей закрываемым отсеком горелки;
- запираемой дверью закрываемым отсеком силового привода, в котором помещен двигатель и распределительный эл. щиток.

Наконечник выдувной трубы теплого воздуха
Наконечник выдувной трубы обеспечивает управление потоком подогретого воздуха по горизонтальному или вертикальному направлениям с учетом геометрии отапливаемого помещения.

Вентилятор
Напротив горелки установленный центробежный вентиляторобеспечиваетнапоротапливаемогопотока воздуха и отличается высокой производительностью и предельно низким уровнем акустических шумов.

Устройство контроля потока (=регулятор потока)
Расположено у выходного отверстия выдуваемого теплого воздуха. Обеспечивает контроль выдуваемого потока, а при обнаружении дефекта вентилятора выключает горелку.

Защитные ограничители температуры
Два таких ограничителя расположены поблизости выходного отверстия выдувной трубы теплого воздуха.

- Данный биметаллический регулятор температуры ***TR*** (откалиброван на срабатывание при 177°C) срабатывает и отключает горелку при перегреве потока теплого воздуха. Повторное включение происходит автоматически.
- Защитный ограничитель температуры ***Limit LM*** (по принципу расширяющейся жидкости функционирующий ограничитель откалиброван на срабатывание при 200°C) срабатывает и отключает горелку при чрезмерном перегреве потока теплого воздуха. Повторное включение обеспечивают ручным нажатием кнопки на распределительном эл. щитке (щитке управления).

Узел электромагнитных газовых клапанов «газовая арматура»
Универсальный электромагнитный газовый клапан управления и блокирования газа оборудован:

- защитным электромагнитным клапаном;
- управляющим электромагнитным клапаном;
- устройством управления давления или скорости газового потока (подключен в приборах, которые предназначены для соответствующих стран);
- фильтром газа.

Узел горелки
Оборудован:

- соплом(-ами) газовой горелки;
- универсальной чугунной горелкой;
- нагревательным поджигающим устройством;
- электродом контроля пламени.

Блок управления и защиты
Данный электронный блок оборудован системой обнаружения и ионизационного контроля пламени и системой нагревательного поджигающего устройства.
Блок управления контролирует все функции воздухонагревателя, в том числе:

- проверяет контакты реле регулятора потока на присутствие состояния покоя и обеспечивает поджигание горелки только при работающем вентиляторе;
- определяет продолжительность предварительной продувки;
- управляет узлом электромагнитных клапанов;
- управляет поджиганием горелки;
- прерывает поток газа и блокирует все функции при обнаружении дефекта контролируемых функций. При этом деблокирование обеспечивают только нажатием соответствующей светящим индикатором красного света оборудованной деблокирующей кнопки.

Конструкция и использованные материалы воздухонагревателя обеспечивают эксплуатацию при полевых условиях и соответствие особым требованиям. На заводе они подвергнуты калибровке и приемочному контролю на обеспечение требований системы сертификации качества завода.

КОНСТРУКЦИЯ

Узлы конструкции воздухонагревателя:

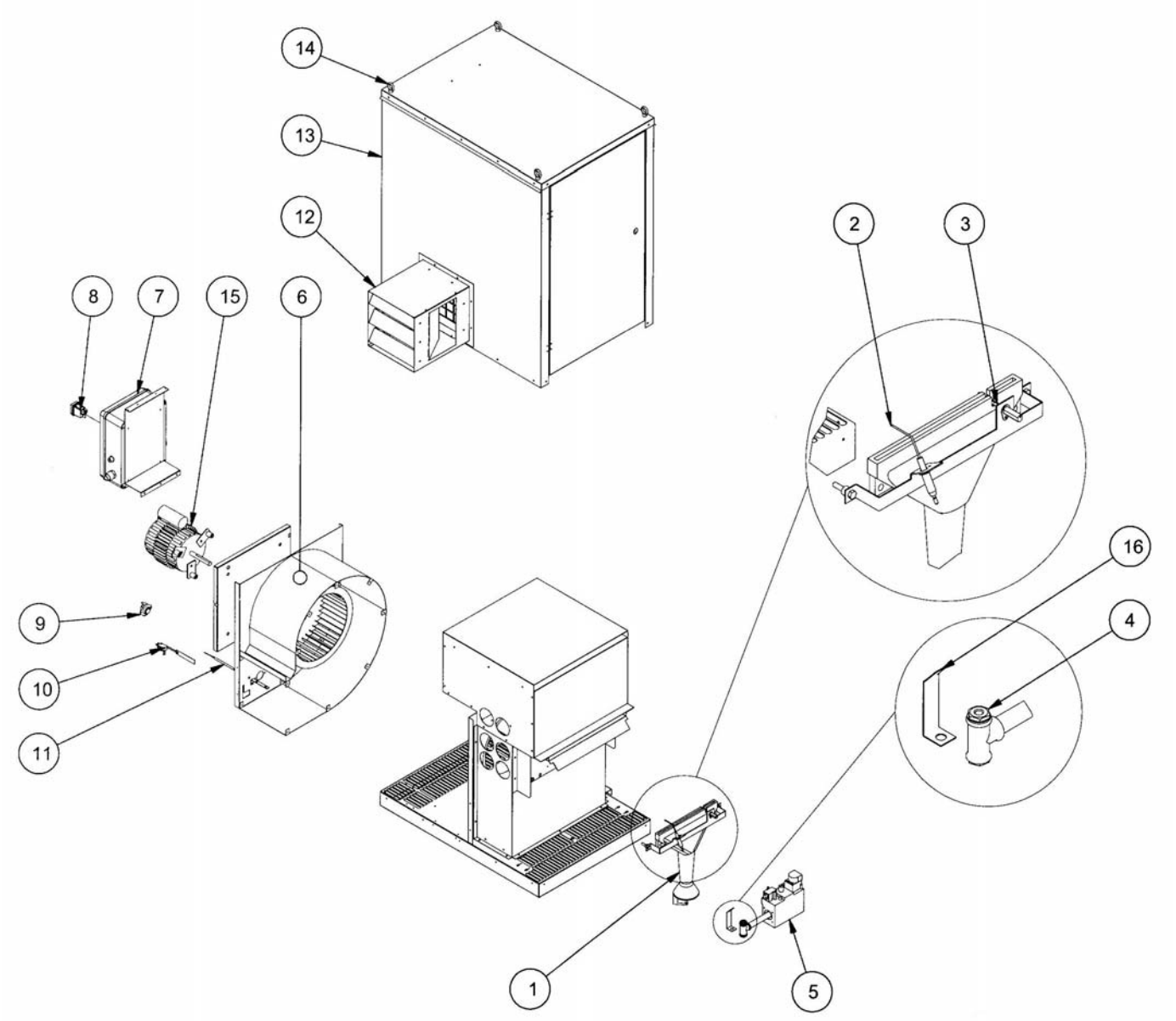

1. универсальная газовая горелка
2. электрод обнаружения пламени
3. нагревательное поджигающие устройство
4. форсунка сопла газовой горелки
5. узел электромагнитных клапанов «газовая арматура»
6. центробежный вентилятор
7. распределительный щиток (щиток управления)
8. красный светящий индикатор
9. автоматически деблокируемый защитный ограничитель температуры
10. регулятор потока
11. вручную деблокируемый защитный ограничитель температуры
12. наконечник выдувной трубы теплого воздуха
13. защитный кожух
14. петли для подъема прибора
15. двигатель вентилятора
16. устройство для подготовки горючей газо-воздушной смеси

ТЕХНИЧЕСКИЕ ДАННЫЕ

Страна назначения:

Германия (DE)

Характеристики	ед. изм.	значения
номинальная мощность отопления (1)	кВт	80,0
	ккал/час	68.800
поток воздуха	м³/час	2.000
повышение температуры воздуха	K	~145
дальность выдувания потока теплого воздуха	м	30
уровень акустических шумов (2)	дБ(A)	64
категория		II 2ELL3B/P
тип		A_2
напряжение электрической сети		220 В 540 Гц
эл. мощность двигателя и центробежного вентилятора	кВт	0,373
двигателем центробежн. вентилятора макс. потребляемый ток	A	3,0
емкость конденсатора	мкФ	10
скорость вращения центробежного вентилятора	об/мин	1.350
класс электрозащиты	IP	44
условия эксплуатации		
- температура	°C	-15 / +35
- отн. влажность при 30°C (образование конденсата отсутствует)	%	95
вес, нетто	кг	63
давление газа		
- природный газ G20	мбар	20
- природный газ G25	мбар	20
- сжиженный газ пропан G31	мбар	50
- сжиженный газ бутан G30	мбар	50
диаметр форсунки сопла газовой горелки		
- природный газ G20	мм	7,25
- природный газ G25	мм	8,00
- сжиженный газ пропан G31	мм	4,30
- сжиженный газ бутан G30	мм	4,30
давление в форсунке		
- природный газ G20	мбар	12,5
- природный газ G25	мбар	12,5
- сжиженный газ пропан G31	мбар	35
- сжиженный газ бутан G30	мбар	26
Расход газа		
- природный газ G20 (3)	м³/час	7,62
- природный газ G25 (6)	м³/час	8,87
- сжиженный газ пропан G31(4)	м³/час	3,01
- сжиженный газ бутан G30 (5)	м³/час	2,29

номинальная мощность отопления при P.C.I = 72 кВт

(1) данные при P.C.S.

(2) при типовом подключении измеряют на расстоянии 3 м

(3) данные при 1013 мбар; 15°C и теплоте сгорания P.C.S. = 37,78 МДж/м³

(4) данные при 1013 мбар; 15°C и теплоте сгорания P.C.S. = 95,65 МДж/м³

(5) данные при 1013 мбар; 15°C и теплоте сгорания P.C.S. = 125,81 МДж/м³

(6) данные при 1013 мбар; 15°C и теплоте сгорания P.C.S. = 32,49 МДж/м³

ПРИНАДЛЕЖНОСТИ

При необходимости по отдельным заказам является возможным получить следующие принадлежности::

- две опорные стойки;
- влагонепроницаемый электронный регулятор комнатной температуры;
- поворачиваемой задвижкой и проходом ч-з стену оборудованный колпак всасываемого воздуха
- повышение давления предупреждающей защитной заслонкой оборудованную выдувную трубу.

УЗЛЫ РАСПРЕДЕЛИТЕЛЬНОГО ЩИТКА УПРАВЛЕНИЯ

Распределительный щиток (щиток управления):

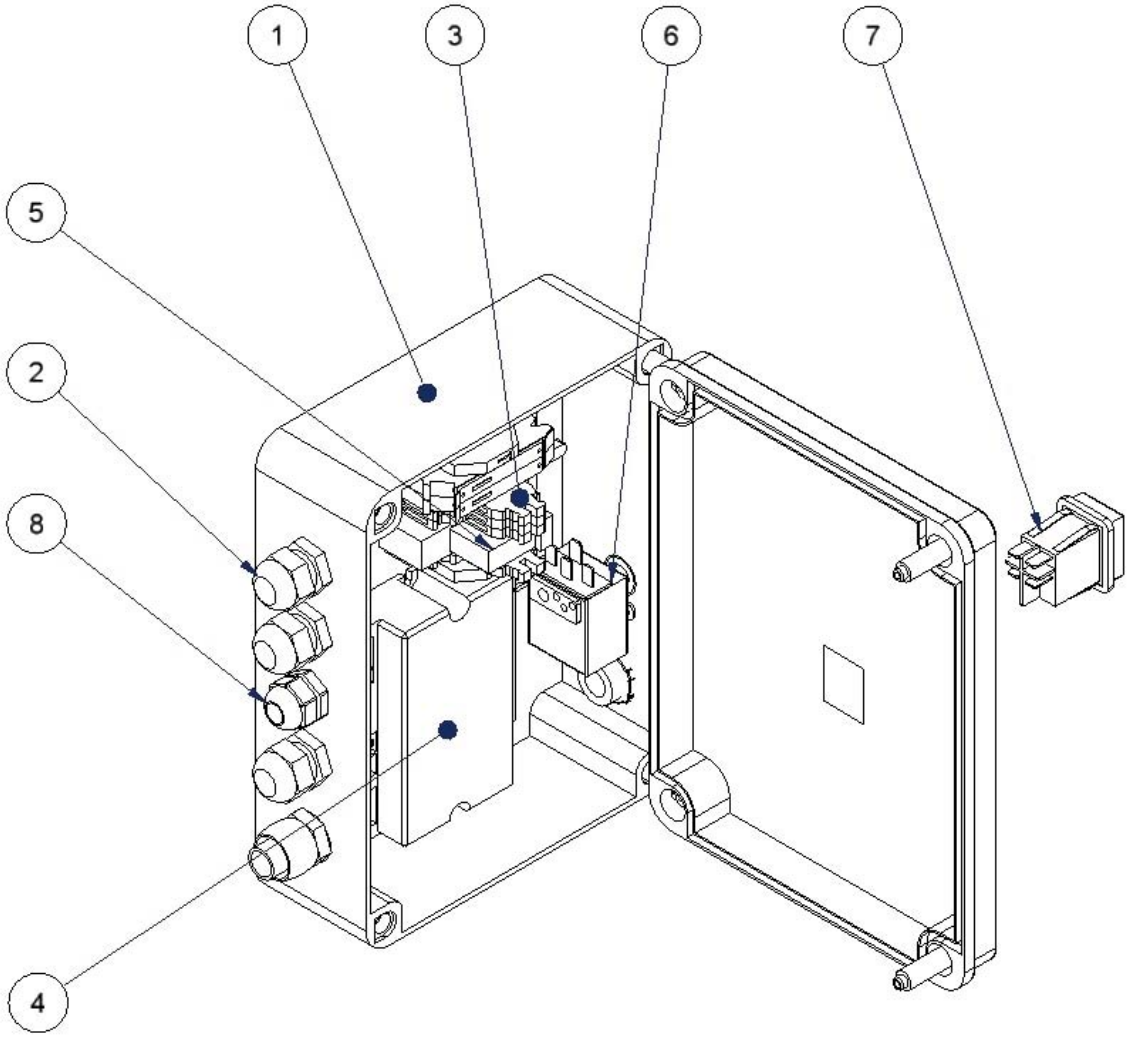

1 изолированный корпус
2 защитным фиксатором оборудованное гнездо входного отверстия кабеля электрической сети
3 зажимы для подключения кабелей
4 электронный блок управления и защиты (БУ)
5 реле управления мощностью центробежного вентилятора
6 вручную деблокируемый защитный ограничитель температуры
7 светящей кнопкой оборудованная деблокирующая кнопка БУ
8 защитным фиксатором оборудованное гнездо входного отверстия кабеля центробежного вентилятора

СХЕМА ПОДКЛЮЧЕНИЯ

Схема подключения к однофазной электрической сети

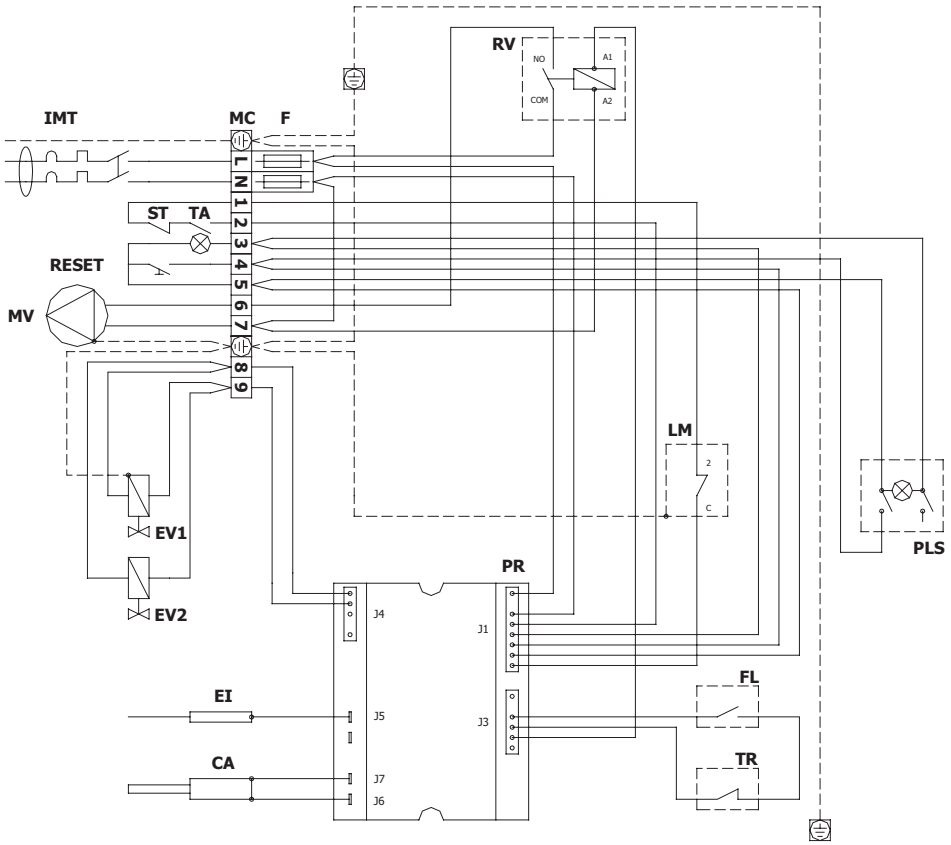

MC колодка для подключения кабелей
F плавкий предохранитель 6,3 А (∅ 5 х 20 мм) контура замедленного включения двигателя
PLS светящим индикатором оборудованная деблокирующая кнопка
LM вручную деблокируемый защитный ограничитель температуры
PR электронный блок управления (**БУ**)
RV реле управления мощностью двигателя вентилятора
CA нагревательное поджигающее устройство
EI электрод для контроля пламени
MV двигатель вентилятор
FL регулятор потока воздуха
EV1 катушка 1-ого электромагнитного клапана
EV2 катушка 2-ого электромагнитного клапана
TR автоматически деблокируемый защитный ограничитель температуры
ST (*) микропереключатель огнезащитной задвижки
RESET (*) индикатор деблокирования на пульте ДУ
TA (*) переключающие контакты регулятора температуры помещения
IMT (*) защитой от перегрева оборудованный обе жилы кабеля отключающий электромагнитный прерыватель
(*) в комплекте поставки отсутствует; дополнительно поставляет пользователь или монтер

Внимание!
Для обеспечения безотказного функционирования блока управления его следует подключить к контуром заземления оборудованным привод электрической сети. Если в приводе электрической сети контур заземления отсутствует, к электрической сети следует подключить через отделяющий трансформатор.

ЭКСПЛУАТАЦИЯ

После первого включения и передачи прибора на эксплуатацию представителем службы по обслуживанию приборов последующая подготовка к эксплуатации не требуется. Потребителю следует только нижеуказанными способами включать или выключать прибор.

ВКЛЮЧЕНИЕ
При этом следует:
- Открыть газовые краны.
- Убедится в том, что общий выключатель установлен в положении «***ON*** (ВКЛ)».
- При необходимости деблокировать блок управления и/или защитный ограничитель температуры ***Limit.***
- На регуляторе температуры помещения выбрать необходимую температуру.

В последующем прибор работает полностью автоматически; управлением включения и выключения отопления при появлении или исчезновении потребности тепла управляет блок управления.

ВЫКЛЮЧЕНИЕ НА КОРОТКОЕ ВРЕМЯ
- Ручкой регулятора температуры помещения следует выбрать положение «*antigelo* (защита от замерзания» или переключателем выбрать «OFF (ВЫКЛ)».

При этом последует немедленное выключение прибора.

ВЫКЛЮЧЕНИЕ НА ПРОДОЛЖИТЕЛЬНЫЙ СРОК
При этом следует:
- Ручкой регулятора температуры помещения выбрать положение «*antigelo* (защита от замерзания» или переключателем выбрать «OFF (ВЫКЛ)».
  При этом происходит немедленное выключение прибора.
- Закрыть газовые краны.
- Выключить общий выключатель («OFF (ВЫКЛ)».

ЧИСТКА

Своевременная чистка защитного кожуха прибора мыльным водным раствором увлажненной тканью является единственной операцией пользователя по уходу за прибором. При обнаружении устойчивых пятен салфетку рекомендуют смачивать 1 : 1 (50%) разбавленным спиртом или специальными средствами для удаления пятен. При завершении чистки поверхности следует осторожно вытирать насухо.

Не следует использовать пемзу, абразивные или порошкообразные моющие средства.

Запрещено чистить прибор, если предварительно не закрыт газовый кран, а общий выключатель электрической сети находится в положении «***ON*** (ВЫКЛ)».

ТЕХНИЧЕСКОЕ ОБСЛУЖИВАНИЕ

Для обеспечения устойчивой надежности при продолжительной эксплуатации периодическое техническое обслуживание прибора является обязательным. Некоторые работы по техническому обслуживанию следует выполнять регулярно, другие – один раз в году. Техническое обслуживание следует доверять авторизованной фирме по сервисному техническому обслуживанию, которая, при необходимости, обеспечит оригинальными запасными частями.

Продавец:	**Прибор подключил:**	**Техническое сервисное обслуживание:**
госп._____	госп._____	госп._____
адрес:_____	адрес:_____	адрес:_____
тел.:_____	тел.:_____	тел._____

Дата	Описание выполненной работы	Дата	Описание выполненной работы

ПРИЕМКА ПРИБОРА

Комплект полученного воздухонагревателя содержит:

- инструкцию по эксплуатации;
- гарантийный сертификат;
- наконечник выдувной трубы теплого воздуха;
  комплект для переключения на другой газ (на применение сжиженного газа взамен природного или наоборот (в зависимости от предварительной настройки прибора), а также четыре овальные петли, которые в прозрачном пластмассовом мешочке помещены внутри прибора.

Инструкция по эксплуатации является составной неотъемлемой частью прибора. При распаковке прибора следует ее изъять из упаковки и тщательно беречь.

ПЕРЕМЕЩЕНИЕ

Перемещение прибора следует доверить только с учетом веса прибора подобранному и экипированному персоналу. При перемещении упакованного или распакованного прибора поднимать его следует только за нижнюю часть в обозначенных местах.

Следует перемещать только вертикально установленный прибор.

При перемещении запрещено находится вблизи прибора.

ГАБАРИТЫ

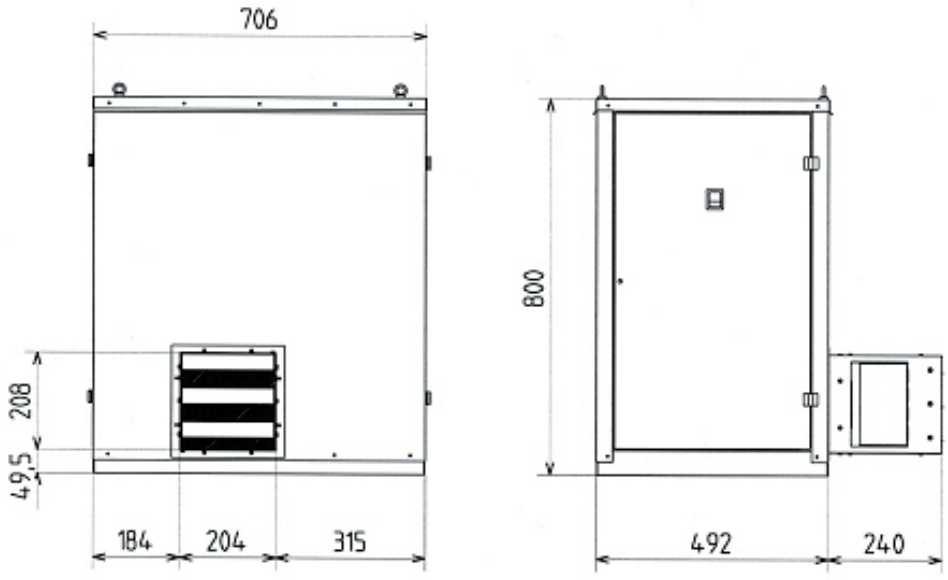

ВЫБОР МЕСТА

Место установки прибора должен выбрать конструктор проекта или компетентный персонал. При выборе места следует учесть местные условия и требования действующих технических регламентов (по противопожарной безопасности, градостроительству, по архитектуре, защите окружающей среды и др.) и на месте полученных разрешений на применение. Перед подключением следует предварительно получить требуемые разрешения.

При соблюдении нижеуказанных требований является возможным прибор установить как внутри, так и вне помещений:

- Эксплуатируемые газовые баллоны следует хранить в соответствующих доступ ограничивающих ящиках.
- Место для установки прибора следует выбрать из расчета на обеспечение беспрепятственного доступа при выполнении ухода и технического обслуживания
- **Является необходимым обеспечивать требуемую вентиляцию помещения, в котором установлен воздухонагреватель.**

Запрещено устанавливать прибор вблизи горючих предметов.

Запрещено устанавливать посторонние предметы на расстоянии ближе 2 м от прибора.

Запрещено уменьшать сечение контуров всасываемого и выдуваемого воздуха.

Запрещено устанавливать прибор если в воздухе помещения присутствуют агрессивные и/или горючие вещества, или их пары.

Прибор не следует ставить в угол или в нишу, так как при этом накопление пыли или упавших листьев может сопровождаться загрязнением контуров и ухудшением циркуляции воздуха.

ДЕТАЛИЗИРОВАННЫЕ ТРЕБОВАНИЯ СТАНДАРТА ЕВРОПЫ EN 297/A6ДЛЯ УСТАНОВКИ ВНЕ ПОМЕЩЕНИЯ

- Прибор следует дополнительно защитить от воздействия атмосферных факторов.
- Следует обеспечивать в разделе «технические данные» указанную температуру эксплуатации.
- Следует предупредить образование конденсата внутри воздухонагревателя.

МИНИМАЛЬНЫЕ РАССТОЯНИЯ ДО ПРИБОРА

Прибор можно устанавливать только при соблюдении нижеприведенных минимальных расстояний до потолка и стен (см. рис.). Данные минимальные расстояния являются необходи-мыми для предупреждения уменьшения необходимого потока воздуха и обеспечения беспрепятственного доступа при выполнении работ по уходу и обслуживанию прибора.

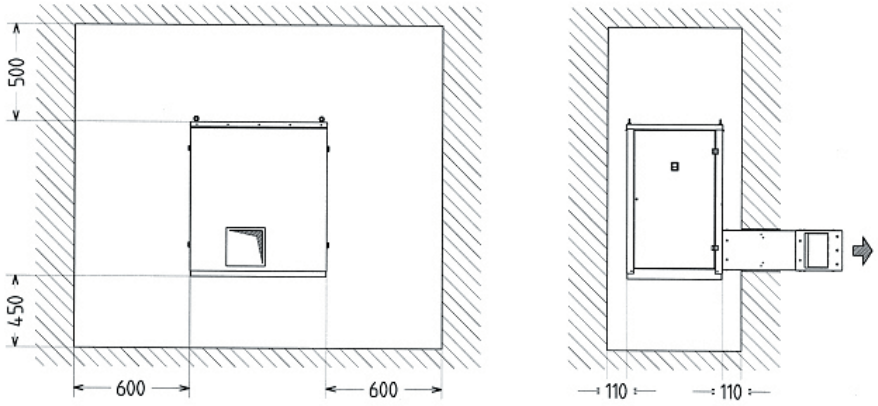

ПОДКЛЮЧЕНИЕ

Примеры подключения внутри отапливаемого помещения и отопления только внутри помещения циркулирующего воздуха:

На стальном троссе или на цепи подвешенный прибор

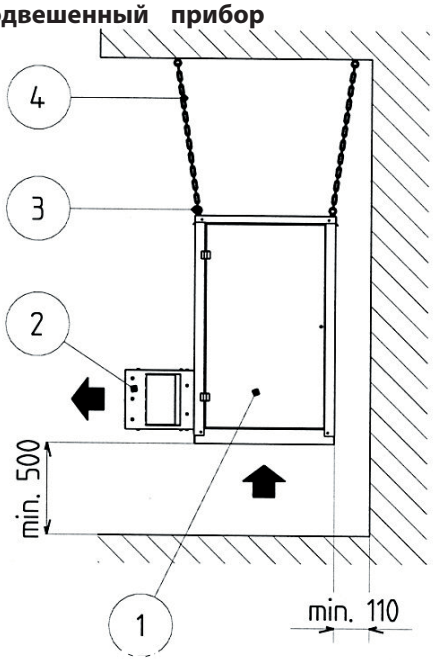

1. воздухонагреватель
2. наконечник выдувной трубы теплого воздуха
3. ушки для подвешивания прибора
4. цепи или трос для подвешивания прибора (*)

(*) в комплекте поставки отсутствуют.

На консоле установленный прибор

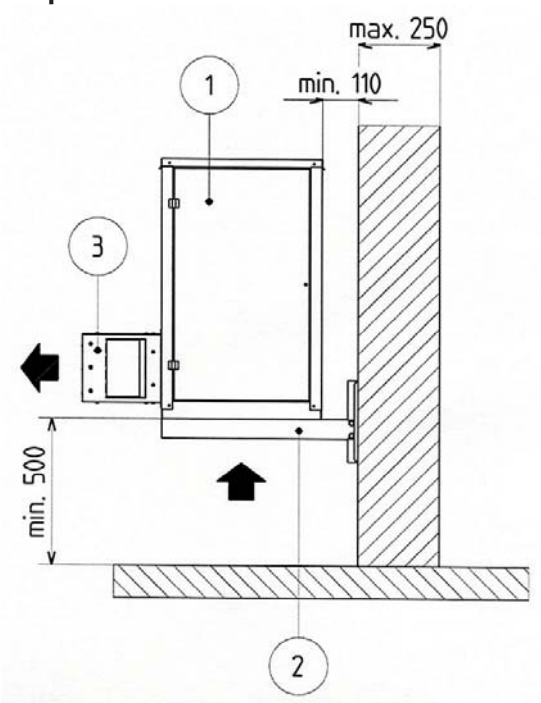

1. воздухонагреватель
2. консоль (опора) (*)
3. наконечник выдувной трубы теплого воздуха

(*) в комплекте поставки отсутствует

Пример подключения внутри отапливаемого помещения и отопления с применением частичного или полного обновления воздуха помещения снаружи всасываемым воздухом или при отсутствии обновления:

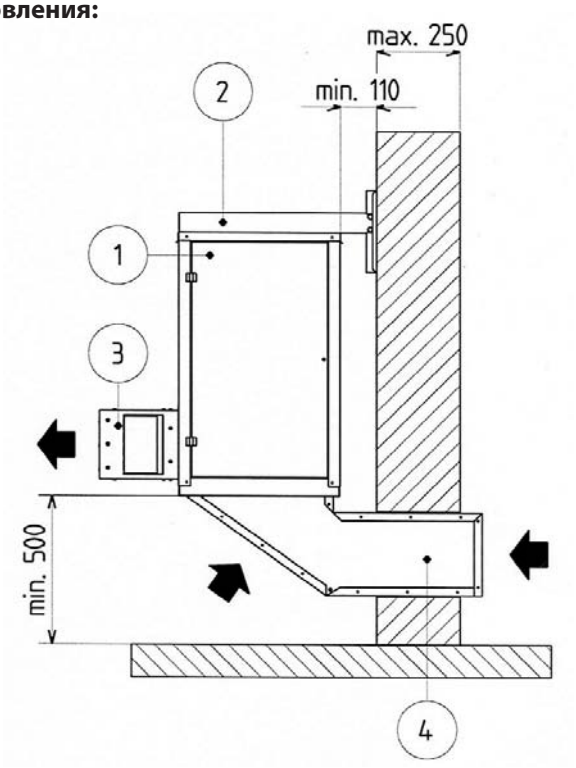

Отопление помещения при 100 % обновлении всасываемым наружным воздухом

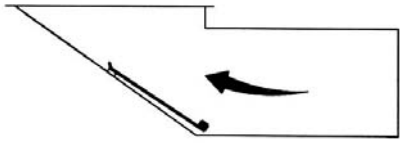

Отопление помещения при частичном обновлении всасываемым наружным воздухом

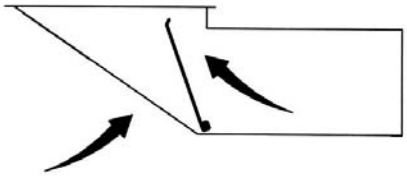

Отопление циркулирующего воздуха помещения (обновление всасываемым наружным воздухом отсутствует)

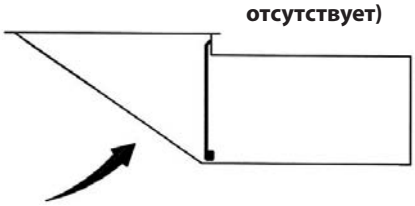

1. воздухонагреватель
2. держатели (*)
3. наконечник выдувной трубы теплого воздуха
4. поворачиваемой задвижкой оборудованный колпак всасываемого воздуха (*)

(*) в комплекте поставки отсутствуют

Пример подключения вне помещения, обеспечивающее 100 % обновление воздуха помещения всасываемым наружным воздухом:

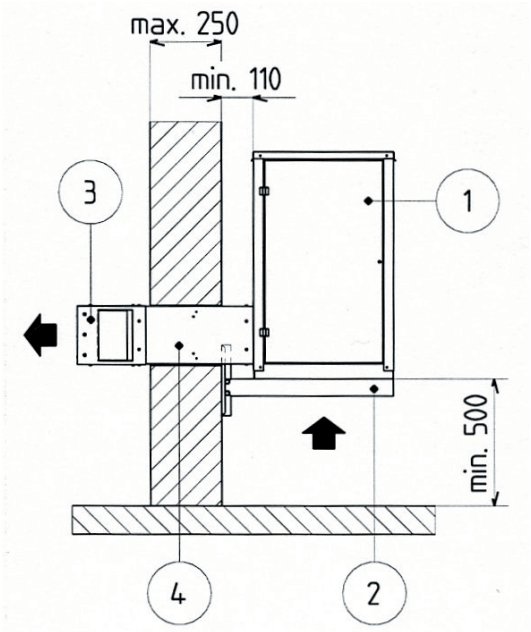

Положение задвижки при выключеном вентиляторе

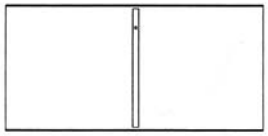

Положение задвижки при при работающем вентиляторе

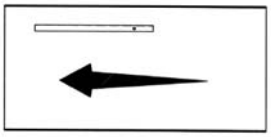

1. воздухонагреватель
2. держатель (*)
3. наконечник выдувной трубы теплого воздуха
4. устройством защиты от повышенного давления оборудованная выдувная труба (*)

(*) в комплекте поставки отсутствуют.

Пример подключения вне помещения и отопления с применением частичного или полного обновления воздуха помещения снаружи всасываемым воздухом или при отсутствии обновления:

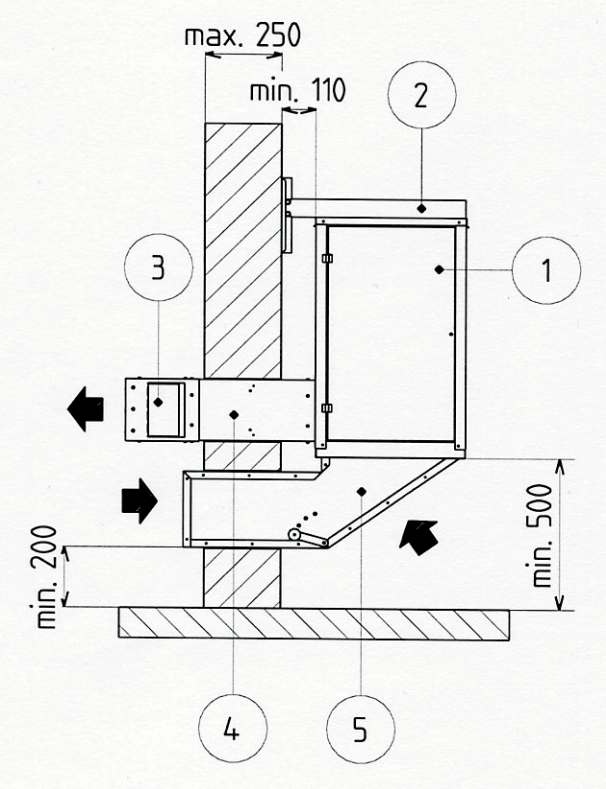

Отопление помещения при 100 % обновлении всасываемым наружным воздухом

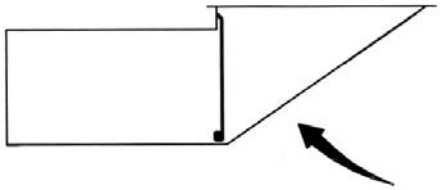

Отопление помещения при частичном обновлении всасываемым наружным воздухом

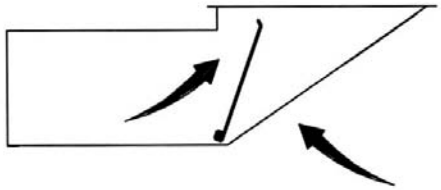

Отопление циркулирующего воздуха помещения (обновление всасываемым наружным воздухом отсутствует)

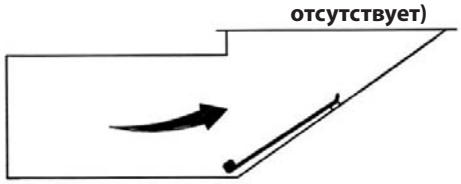

1. воздухонагреватель
2. держатели (*)
3. наконечник выдувной трубы воздуха
4. поворачиваемой задвижкой оборудованный выдувной канал (*)
5. устройством защиты от повышенного давления оборудованная выдувная труба (*)

(*) в комплекте поставки отсутствуют.

ВНИМАНИЕ!

Выбранный вариант подключения должен предупредить образование конденсата внутри прибора.

НАКОНЕЧНИК ВЫДУВНОЙ ТРУБЫ ВОЗДУХА (ДИФФУЗОР)

Вместе с прибором поставляют наконечник выдувной трубы воздуха (диффузор), который обеспечивает распределение теплого воздуха. Наконечник оборудован горизонтальными направляющими и вертикальными регулируемыми отражателями, которые после соответствующей регулировки обеспечивают оптимальное распределение потока воздуха внутри отапливаемого помещения.
Для обеспечения компактности при перевозке наконечник следует разобрать по нижеприведенной схеме.

Схема сборки наконечника выдувной трубы воздуха

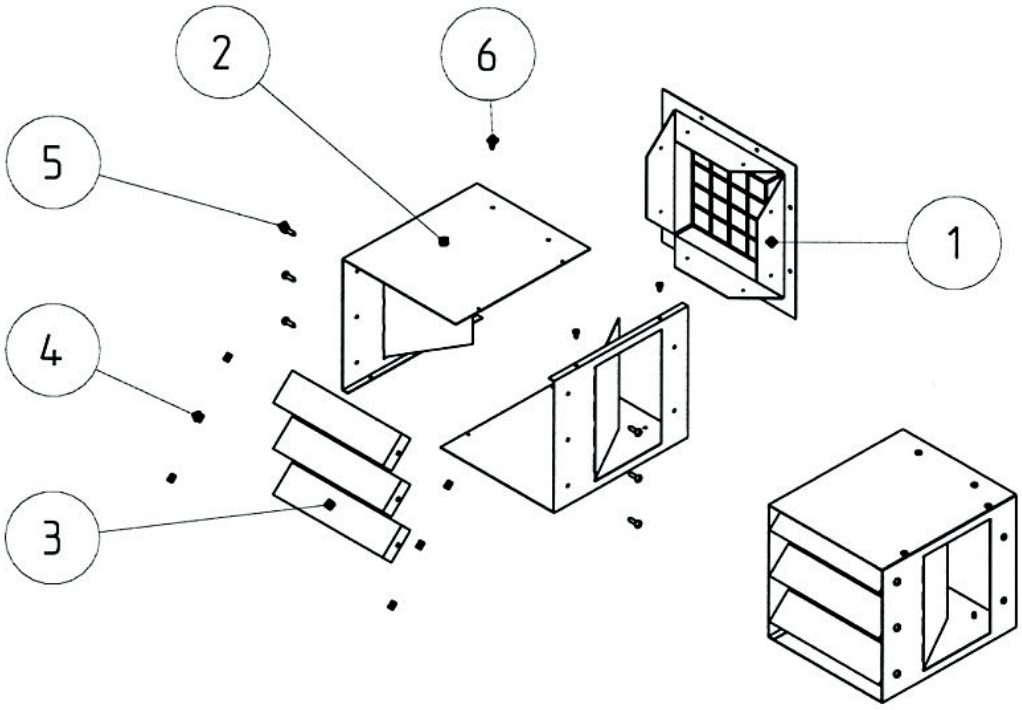

При выполнении сборки следует:

а) Четырьмя прилагаемыми болтами для привинчивания жести 4,2 х 9 мм **6** между собой соединить две части узла **2**.

б) На трех отражателях потока **3** надеть шесть вместе с прибором поставленных мягких соединительных муфт **4**.

в) Три отражателя потока **3** после сборки по п. б) шестью прилагаемыми болтами для привинчивания жести 4,8 х 16 мм **5** привинтить к предварительно собранному узлу **2**.

г) Наконечник (диффузор) выдувной трубы восьмью прилагаемыми болтами для привинчивания жести 4,2 х 9 мм **6** привинтить к соединительному фланцу воздухонагревателя **1**.

д) Регулированием горизонтальных направляющих и вертикальных отражателей вручную обеспечить необходимое направление потока воздуха.

⚠ **При чрезмерном закрытии горизонтальных направляющих проявляется срабатыванием защитного ограничителя температуры сопровождаемое увеличение торможения потока воздуха.**

⚠ **При эксплуатации диффузор выдувной трубы теплого воздуха достигает опасно высокие температуры и при случайном соприкосновении может обжечь.**

⚠ **Для предупреждения случайного соприкосновения с вращающимся рабочим колесом вентилятора присоединение наконечником диффузора оборудованной выдувной трубы воздуха является обязательным.**

ВЫДУВНАЯ ТРУБА С ЗАЩИТНОЙ ЗАДВИЖКОЙ ДЛЯ ПРЕДУПРЕЖДЕНИЯ ПОВЫШЕНИЯ ДАВЛЕНИЯ (ДОПОЛНИТЕЛЬНАЯ ПРИНАДЛЕЖНОСТЬ)

При монтаже прибора вне помещения дополнительно потребуется труба - проход через наружную стену.

Для блокирования данной выдувной трубы при неработающем вне помещения установленном приборе она дополнительно оборудована гравитационной задвижкой, которая предупреждает уход теплого воздуха извне на наружу.

⚠ **При монтаже задвижки для обеспечения свободного позиционирования направляющей плоскости задвижки по направлению выдувания поворотную ось следует направлять верх. В качестве упора при достижении конечных положений используют два болта для привинчивания жести.**

⚠ Для предупреждения случайного соприкосновения с вращающимся рабочим колесом вентилятора присоединение наконечником диффузора оборудованной выдувной трубы воздуха является обязательным.

Схема сборки выдувной трубы

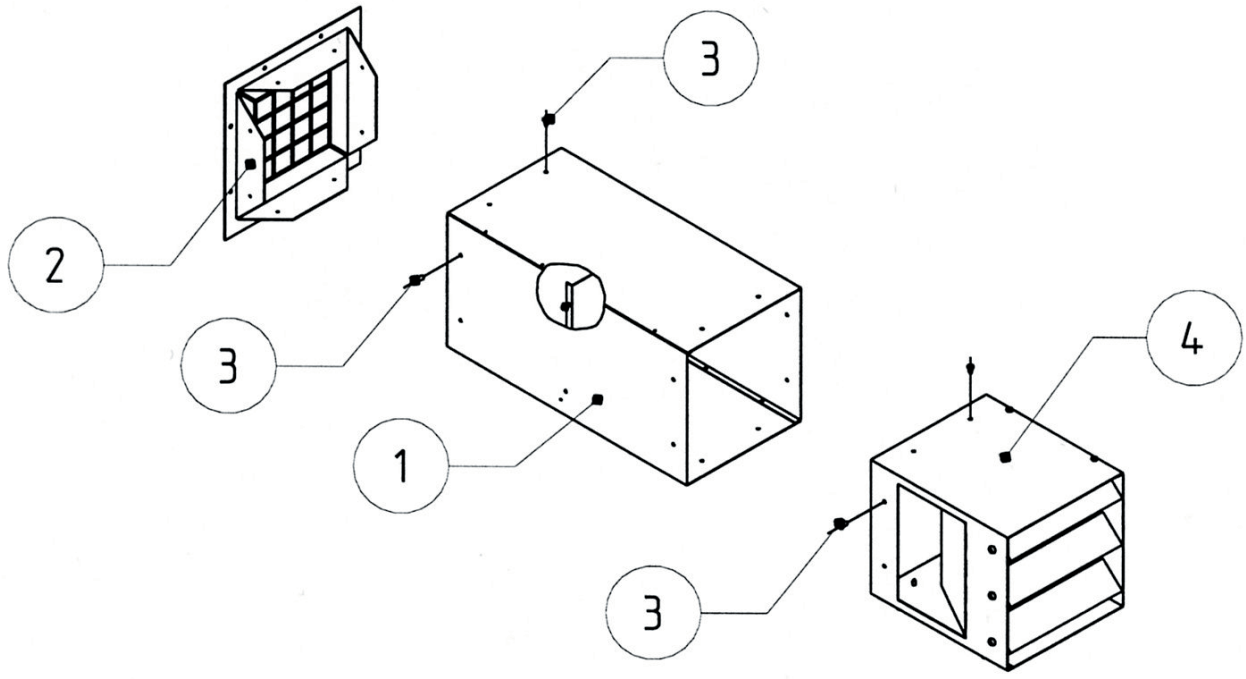

При сборке следует:

а) Защитной задвижкой от повышенного давления оборудованную выдувную трубу **1** восьмью прилагаемыми болтами для привинчивания жести 4,2 x 9 мм **3** привинтить к соединительному фланцу воздухонагревателя **2**.

б) Собранный распределитель (диффузор) **4** к задвижкой оборудованной выдувной трубе **1** привинтить восьмью прилагаемыми болтами для привинчивания жести 4,2 x 9 мм **3**.

в) Регулированием горизонтальных направляющих и вертикальных отражателей вручную обеспечить необходимое направление потока воздуха.

Подгонка длины выдувной трубы

Конструкция специальной формы позволяет укорачивать данную выдувную трубу на любом месте.

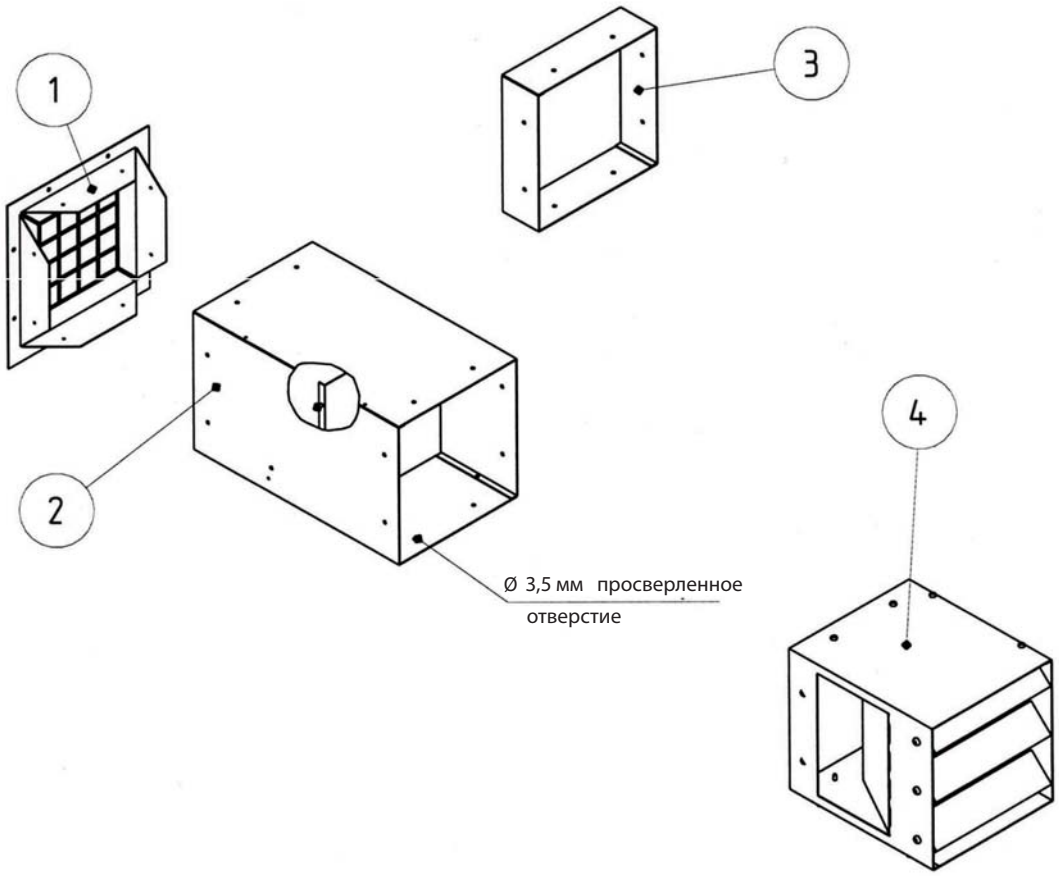

При этом следует:

а) Задвижкой для защиты от повышенного давления оборудованную выдувную трубу **2** специальным инструментом укоротить до необходимой длины.

б) Ненужный отрезок **3** удалить.

в) Задвижкой оборудованную выдувную трубу **2** просверлить сверлом ⌀ 3,5 мм.

г) Выдувную трубу необходимой длины 2 привинтить к фланцу воздухонагревателя **1**, а в последующем – к ней привинтить наконечник - диффузор воздуха 4.

ПОВОРАЧИВАЕМОЙ ЗАДВИЖКОЙ ОБОРУДОВННЫЙ ПРИВОД ВСАСЫВАЕМОГО ВОЗДУХА (ДОПОЛНИТЕЛЬНАЯ ПРИНАДЛЕЖНОСТЬ)

При установке воздухонагревателя вне помещения и при необходимости обеспечения 100 % или частичного обновления воздуха помещения наружным воздухом является целесообразным установить принадлежность – привод всасываемого воздуха .
Привод всасываемого воздуха оборудован задвижкой. Выбранное положение фиксирования задвижки обеспечивает соответствующее постоянное обновление оснащена многими точками фиксирования и обеспечивает постоянное обновление внутри помещения циркулирующего воздуха наружным воздухом.

Схема присоединения привода всасываемого воздуха

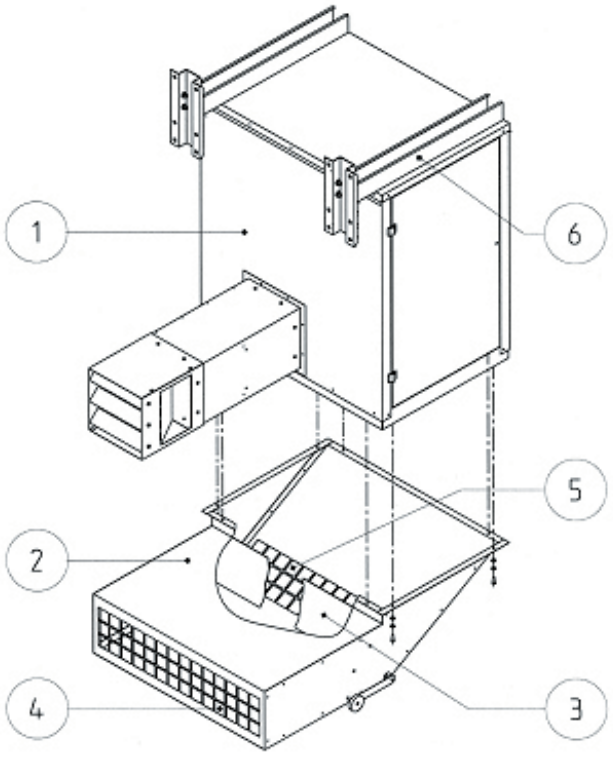

1. воздухонагреватель
2. привод всасываемого воздуха
3. выборочно фиксируемая повор.задвижка
4. отверстие для всасывания воздуха помещения
5. отверстие для всасывания наружного воздуха
6. держатели (принадлежность)

ДЕРЖАТЕЛИ (ДОПОЛНИТЕЛЬНАЯ ПРИНАДЛЕЖНОСТЬ)

Для крепления к наружной стене рекомендуют использовать держатели. С целью уменьшения габаритов упаковочного мести держатели поставляют в разобранном виде. Сборку выполняют по нижеприведенному рисунку.

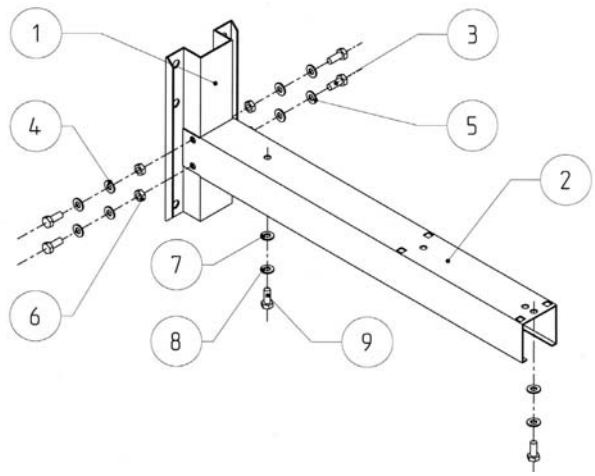

1. настенный крепежный профиль
2. горизонтальная опора
3. болт ТЕ М8 х 20 мм
4. ø 8 мм плоские подкладные шайбы
5. ø 8 мм пружинные шайбы
6. гайки М8
7. ø 6 мм плоские шайбы
8. ø 6 мм пружинные шайбы
9. болт ТЕ М6 х 20 мм

Габариты и расстояние между отверстиями держателей для крепления прибора, привода всасываемого воздуха и выдувной трубы:

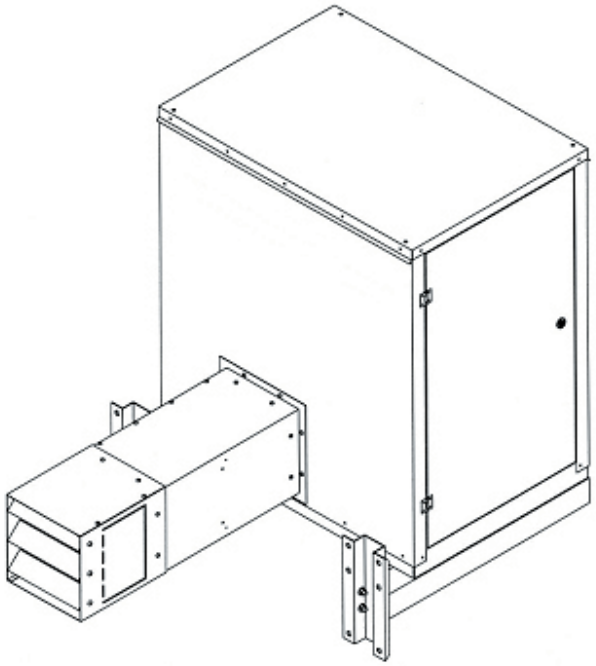

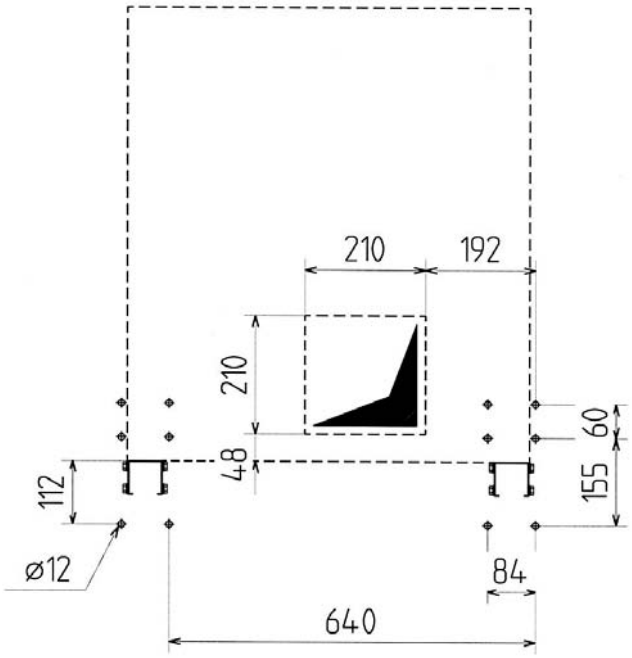

Следует соблюдать расположение отверстий крепления прибора на наружной стене.

Габариты и расстояние между отверстиями для крепления выдувной трубы и прибора (крепежные держатели расположены под прибором)

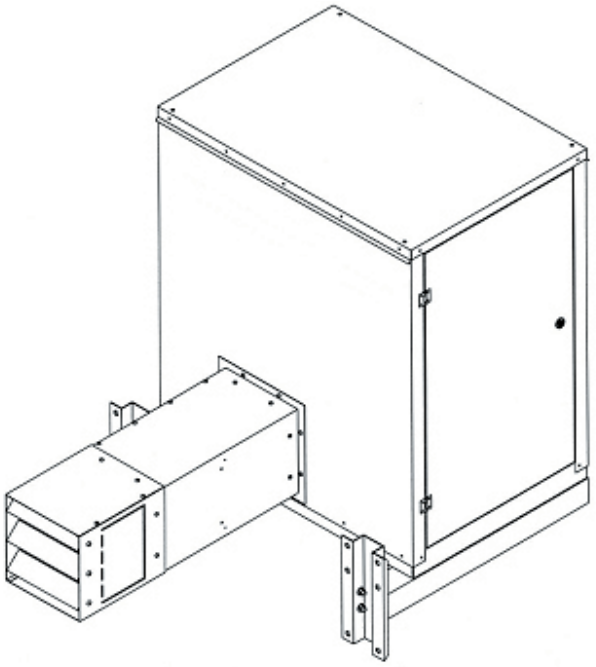

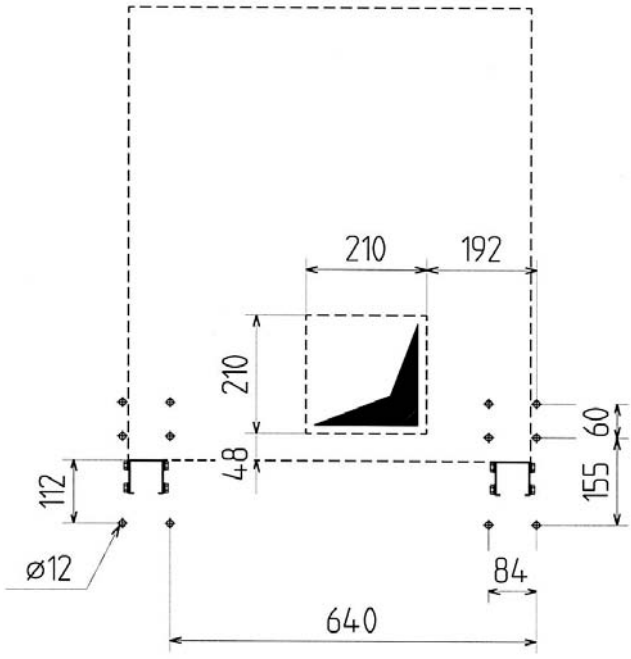

Следует соблюдать расположение отверстий крепления прибора на наружной стене.

ПОДКЛЮЧЕНИЕ КОНТУРА ГАЗА

Предварительная настройка на заводе

Прибор на заводе налаживают с применением газа, который указывают на этикетке прибора, и подвергают приемочным испытаниям. Этикетку приклеивают у вывода для подключения газа. С учетом страны назначения прибор укомплектован соответствующим комплектом для переключения на другой газ. Подключение газа следует доверить только специалисту центра по техническому обслуживанию приборов или квалифицированному технику.

Перед подключением прежде всего является необходимым проверить:

- соответствие настройки прибора на применение газа в контуре на месте подключения;
- соответствие давление газа в контуре и пригодность контура для обеспечения требуемого расхода газа данным таблицы «технические данные» прибора.



Подключение контура газа

½-дюймовый вывод прибора с внутренней резьбой следует подключить к контуру газа. При этом следует использовать соответствующие опоры и предупредить воздействие веса трубы привода контура газа на прибор.

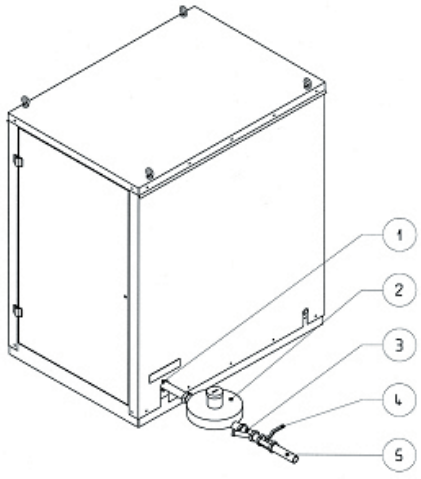

1. ½-дюймовый вывод прибора с внутренней резьбой
2. стабилизатор и редуктор давления для обеспечения требуемого давления газа в контуре подключения
3. фильтр газа для предупреждения загрязнения газового контура и для упрощения проверки и технического обслуживания
4. зажим для блокировки газа вручную на время выполнения любых работ по уходу и техническому обслуживанию
5. труба контура газа

Замечания по подключению сжиженного газа (пропана G31 или бутана G30)

При подключении сжиженного газа (пропана или бутана) рекомендуют первый редуктор установить в непосредственной близости баллона и давление газа уменьшить до 1,5 бар, а второй редуктор - подключить в непосредственной близости у прибора с наружной стороны конструкции и давление газа снизить от 1,5 бар до 40 мбар. Третий редуктор **2** следует подключить непосредственно у прибора. Он обеспечивает в таблице технических данных указанное давление.

При необходимости обеспечения повышенных тепловых мощностей прибора является необходимым консультироваться с поставщиком прибора (представителем технического центра обслуживания) и выяснить возможность дополнительного подключения испарителя. Для предупреждения проблем, которые обусловлены уменьшением давления при снижении запаса газа в баллоне рекомендуют подключить защитный выключатель, который срабатывает и отключает прибор при недостаточном давлении газа.

ПОДКЛЮЧЕНИЕ К ЭЛЕКТРИЧЕСКОЙ СЕТИ

Полностью подключенными электрическими устройствами оборудованные воздухонагреватели поставляют подготовленными подключению к электрической сети. При подключении прибора мастеру центра по техническому обслуживанию является необходимым:

- обеспечить привод электрической сети 230 В~50Гц;
- подключить регулятор температуры помещения;
- при необходимости подключить огнезащитную задвижку;
- при необходимости подключить деблокирующей кнопкой «reset (сброс)» или индикатором блокирования прибора оборудованный пульт дистанционного управления (***ДУ***).

ТАБЛИЦА ДАННЫХ ЭЛЕКТРИЧЕСКОЙ СЕТИ

напряжение электрической сети	макс. потребляемая мощность, кВт	макс.потребляемый ток, А	предохра-нитель, А	площадь сечения проводника, мм^2	площадь сечения заземления, мм^2
1ф.230 В 50 Гц	0,650	3	6,3	1,5	1,5

Ввод и подключение кабеля электрической сети

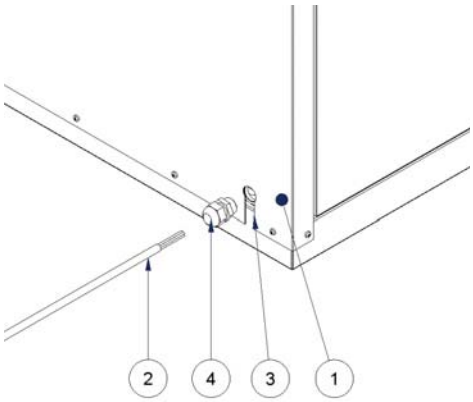

1. воздухонагреватель
2. кабель электрической сети
3. отверстие гнезда кабеля
4. зажимное гнездо кабеля

Подключение электрических кабелей

При подключении электрических кабелей следует:

- открыть дверь отсека горелки;
- удалить крышку распределительного щитка управления;
- кабели протянуть через предусмотренные зажимные гнезда;
- подключить жилы кабелей в строгом соответствии с прилагаемыми схемами;
- после подключения жил следует каждый кабель зажать защитным устройством соответствующего зажимного гнезда и на прежнем месте надежно фиксировать щиток управления.

Внутри прибора запрещают использовать любое инструкцией по подключению непредусмотренное подключение электрических кабелей..

Электрическая схема подключения

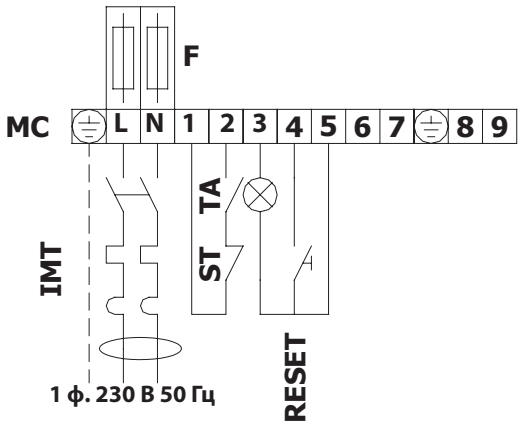

L	«фаза »
N	«неитраль»
MC	клеммная колодка для подключения кабелей
F	плавкий предохранитель 6,3 А (∅ 5 x 20 мм) контура замедленного включения двигателей
TA (*)	регулятор температуры помещения
ST (*)	микропереключатель огнезащитной задвижки
RESET (*)	индикатор деблокирования на пульте ДУ
IMT (*)	обе жилы кабеля отключающий электромагнитный прерыватель
(*)	в комплекте поставки отсутствует; подеключают по заказу пользователя.

⚠ Эффективное заземление системы является обязательным. Изготовитель отвергает любые претензии, если дефекты появились при отсутствии эффективного заземления.

⚠ Кабели должны быть проложены таким образом, чтобы надежно предупредить случайное соприкосновение с нагретыми или охлаждаемыми поверхностями и острыми углами.

⚠ Сечение проводника жилы кабелей следует выбрать по данным таблицы настоящей инструкции «ТАБЛИЦА ДАННЫХ ЭЛЕКТРИЧЕСКОЙ СЕТИ».

⚠ При подготовке жил кабеля следует следить за тем, чтобы длина жилы заземления была несколько больше остальных жил потому, что в случае неконтролируемого рывка она отрывалась последней.

⚠ Для обеспечения безотказного функционирования прибора следует соблюдать правильность подключения фазы и неитрали.

⚠ **ВНИМАНИЕ!**
Неправильное подключение напряжения электрической сети может привести к появлению неисправимых дефектов электронного блока (БУ) управления и контроля .

⚠ **По требованиям стандартов по подключению электрических приборов прибор следует подключить через обе жилы отключающее устройство, размыкание и расстояние между разомкнутыми контактами которого соответствуют требованиям условий «перенапряжение III» стандарта Европы EN 60335-1.**

⛔ Для заземления прибора запрещено использовать водопроводную трубу или контур газопровода.

ПЕРЕКЛЮЧЕНИЕ НА ДРУГОЙ ГАЗ

Прибор на заводе налаживают с применением газа, который указывают на этикетке прибора, и подвергают приемочным испытаниям. Этикетку приклеивают у вывода для подключения газа. С учетом страны назначения прибор укомплектован соответствующим комплектом для переключения на другой газ.

⚠ **Переключение на другой газ по требованиям стандартов и регламентов страны назначения прибора следует доверить только специалисту центра по техническому обслуживанию приборов или квалифицированному технику.**

После переключения прибора на другой газ следует на заводе приклеенную этикетку заменить на новую, и на ней указать технические данные контура подключения газа.

СТРАНА НАЗНАЧЕНИЯ - ГЕРМАНИЯ (DE)

Отрегулирован на заводе ▶ на сжиженный газ пропан G31 (давление газа в контуре 50 мбар)

Комплект для переключения на другой газ ▶ на природный газ G20; на природный газ G25; на сжиженный газ бутан G30

Инструкции по переключению на другой газ — *При переключении следует:*

от пропана G31 на бутан G30
то же давление газа (50 мбар)
тот же ∅ отверстия сопла горелки (4,05 мм) ▶
- отрегулировать редуктор давления газа электромагнитного клапана (**ЭМК**) на обеспечение давления 26 мбар в сопле горелки и пломбировать редуктор давления **ЭМК**.
- заменить заводскую этикетку прибора на новую и указать данные газа в контуре подключения (бутан G30).

от пропана G31 на природный газ G20
давление газа в контуре = 20 мбар ▶
- в регуляторе давления **ЭМК** пружину «0-50 мбар» заменить на пружину «0-30 мбар».
- сопло газовой горелки «4,30 мм» заменить на сопло газовой горелки «7,25 мм».
- отрегулировать редуктор давления газа электромагнитного клапана (**ЭМК**) на обеспечение давления 12,5 мбар в сопле горелки и пломбировать редуктор давления **ЭМК**.
- заменить заводскую этикетку прибора на новую и указать данные газа в контуре подключения (природный газ G20).

от пропана G31 на природный газ G25
давление газа в контуре = 25 мбар ▶
- в регуляторе давления **ЭМК** пружину «0-50 мбар» заменить на пружину «0-30 мбар».
- сопло газовой горелки «4,30 мм» заменить на сопло газовой горелки «8,00 мм».
- отрегулировать редуктор давления газа электромагнитного клапана (**ЭМК**) на обеспечение давления 12,5 мбар в сопле горелки и пломбировать редуктор давления **ЭМК**.
- заменить заводскую этикетку прибора на новую и указать данные газа в контуре подключения (природный газ G25).

СОПЛА ГАЗОВОЙ ГОРОЕЛКИ * Страна назначения прибора ГЕРМАНИЯ (DE)

Тип газа	диаметр отверстия сопла, мм	давление газа в сопле, мбар	давление газа в контуре, мбар
природный G20	7,25	12,5	20
пропан (сжиж.) G31	4,30	35	50
бутан (сжиж.) G30	4,30	26	50

ЗАМЕНА СОПЛА ГАЗОВОЙ ГОРЕЛКИ

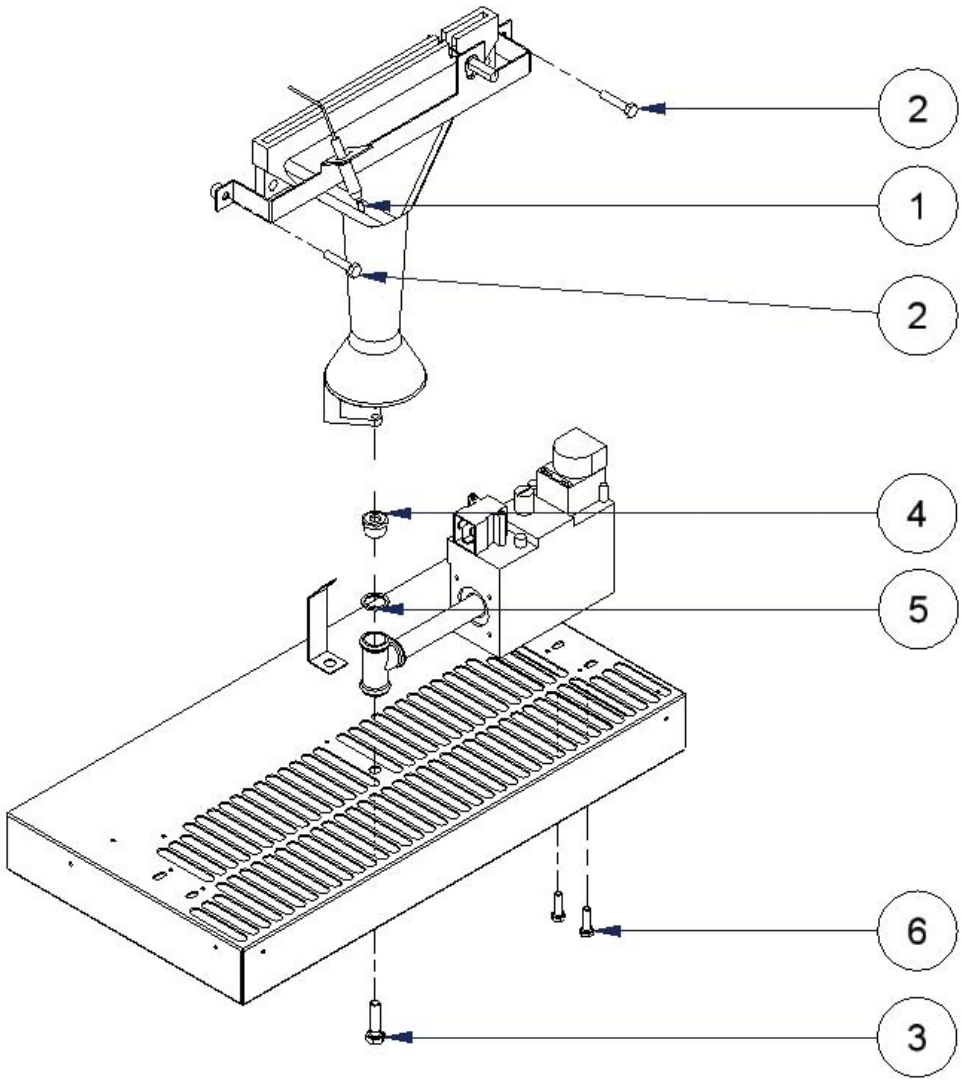

При этом следует:

а) отключить источники энергии (напряжение электрической сети и газ);

б) отключить кабели нагревательного поджигающего устройства и электрода ионизационного контроля пламени ①;

в) вывинтить болты ②, ③ и ⑥ горелки и удалить горелку и крепежную скобу электродов;

г) удалить сопло ④ и прокладку ⑤;

д) вставить новую прокладку ⑤ и необходимое новое сопло ④;

ж) по обратной последовательности собрать узел горелки, в последующем заменить заводскую этикетку прибора на новую и указать данные газа в контуре подключения

⚠ **ВНИМАНИЕ!**
После каждой замены сопла является необходимым проверить герметичность.

НАСТРОЙКА УЗЛА ЭЛЕКТРОМАГНИТНЫХ КЛАПАНОВ («ГАЗОВОЙ АРМАТУРЫ»)

Настройка регулятора давления газа электромагнитного клапана

Узел электромагнитных клапанов «газовая арматура») оснащен регулятором давления, который обеспечивает точную настройку требуемого давления газа в сопле в пределах 0-30 мбар. Этот регулятор давления используют при подключении контура природного газа G20-25 для настройки давления газа 20 (25) мбар и при подключении сжиженного газа пропана G31 или бутана G30 для настройки давления газа выше 37 – 30 мбар. При переключении на сжиженный газ является необходимым предварительно поставить пружину, которая обеспечивает регулирование давления в интервале 0 - 50 мбар.

При необходимости регулирования давления газа следует:

- Удалить металлический колпачок **1**.
- Выполнить настройку регулирующим болтом **3**. Вращение по часовой стрелке сопровождается увеличением, против часовой стрелки – уменьшением давления газа.
- После завершения настройки регулирующий болт закрывают металлическим колпачком, а колпачок пломбируют каплей лака.

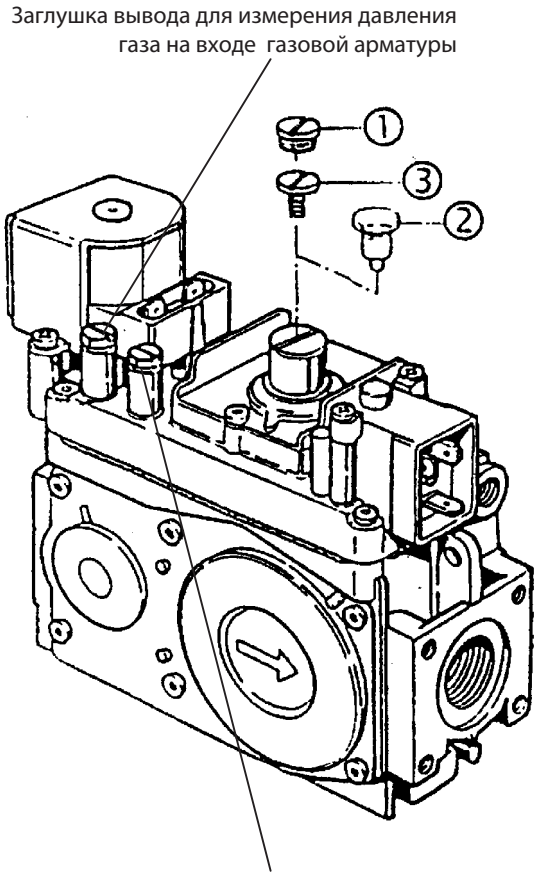

Выключатель регулятора давления газа газовой арматуры

Болт **2** управляет выключением/включением регулятора давления газовой арматуры. При выключенном регуляторе давление газа в соплах соответствует давлению газа в контуре. Регулятор давления выключают во всех случаях, когда отсутствует необходимость регулировать давление газа, напр., при переключении без предварительной переналадки для пропана G31 (давление газа 37 мбар) подготовленного прибора на бутан G30 (давление газа 28 мбар).

На протяжении проверки и регулирования давления газа следует предупредить поражение острыми предметами и/или огнем при случайном соприкосновении.

⚠ ВНИМАНИЕ!
ДАВЛЕНИЕ ГАЗА В КОНТУРЕ ВЫШЕ 60 мбар ПРИВОДИТ К НЕИСПРАВИМЫМ ДЕФЕКТАМ УЗЛА ЭЛЕКТРОМАГНИТНЫХ КЛАПАНОВ («ГАЗОВОЙ АРМАТУРЫ»). В ТАКОМ СЛУЧАЕ ЕЕ СЛЕДУЕТ НЕЗАМЕДЛИТЕЛЬНО ЗАМЕНИТЬ.

После каждой перенастройки на другой газ следует заменить этикетку настройки прибора на газ в контуре подключения (см. 22 стр.)

ПОДГОТОВКА К ЭКСПЛУАТАЦИИ И ПЕРВОЕ ВКЛЮЧЕНИЕ

Подготовку к эксплуатации и первое включение(ввод в эксплуатацию) можно доверить только представителю авторизованного центра по техническому обслуживанию или персоналу, имеющему установленным порядком выданное разрешение на выполнение таких работ.

После завершения всех работ по подключению прибора перед первым включением следует убедится в том, что:

- соблюдены все требования по обеспечению безопасности;
- прибор надежно прикреплен к конструкциям здания;
- соблюдены требования по обеспечению минимальных расстояний вблизи прибора;
- правильно подключен контур газа;
- из труб привода контура газа продуванием удалены остатки воздуха;
- открыты все газовые клапаны и краны;
- электрические кабели правильно подключены.

ПЕРВОЕ ВКЛЮЧЕНИЕ

При выполнении первого включения следует:

- вывинтить заглушки выводов для измерения давления газа на входе и выходе узла электромагнитных клапанов и присоединить манометры со шкалой 0 - 50 мбар;
- открыть газовый кран;
- тумблером прибора включить напряжение электрической сети;
- вращением ручки предварительной настройки регулятора температуры помещения **ТА** выбрать необходимую температуру (при этом последует смыкание контактов реле **ТА** и включение питания горелки);
- при необходимости ручным нажатием деблокирующей кнопки деблокировать электронный блок управления БУ и/или защитный ограничитель температуры.

После предварительной продувки продолжительностью ок. 5 секунд последует срабатывание реле регулятора потока, электромагнитный клапан открывает подачу газа, одновременно появляется поджигающий разряд и пламя горелки. При отсутствии появления пламени процесс включения горелки повторяется.
После трех неудачных попыток включить горелку последует блокирование прибора.

Для выполнения проверки следует:

- вышеописанным способом подключить манометр и измерить давление газа в форсунке, а измеренное значение сравнить со значением, указанным на этикетке регулятора прибора; при необходимости повторить настройку давления газа;
- по показаниям счетчика проверить расход газа;
- проверить отклонение температуры выдуваемого теплого воздуха на соответствие допустимому отклонению ±10°C (см. раздел «Технические данные»);
- проверить защитные устройства (регулятор потока, защитный ограничитель температуры, теплозащиту двигателя вентилятора и др.) на отсутствие неправильного срабатывания;
- контура газа прибора на отсутствие недопустимых утечек.

Для выключения прибора следует вращением ручки предварительной настройки температуры регулятора температуры по направлению минимальных температур до упора или щечка открыть контакты реле регулятора температуры, выключить напряжение электрической сети, закрыть газовый кран, удалить манометры и надежно ввинтить заглушки измерительных выводов давления газа.
В последующем следует открыть газовый кран, включить напряжение электрической сети прибора, а ручкой регулятора температуры помещения выбрать необходимое значение температуры.

⟹ **ПРИБОР К ЭКСПЛУАТАЦИИ ГОТОВ.**

ТИПОВОЕ ТЕХНИЧЕСКОЕ ОБСЛУЖИВАНИЕ

Выполнение периодического технического обслуживания обеспечивает высокую функциональную эффективность прибора и высокие коэффициенты полезного использования энергии.

При планировании технического обслуживания специалист центра по техническому обслуживанию должен предусмотреть выполнение нижеуказанных действий и проверок один раз в году:

- регулирование горелки;
- проверку безотказности срабатывания защитных устройств;
- напряжение электрической сети;
- присоединение электрических кабелей;
- вычистить защитный кожух;
- прочистить внутренние узлы прибора.

⚠ При сложных условиях эксплуатации (например при высокой запыленности помещений) техническое обслуживание следует выполнять чаще.

⛔ Для чистки внутренних узлов прибора запрещено использовать жидкости.
ДЛЯ ЧИСТКИ СЛЕДУЕТ ИСПОЛЬЗОВАТЬ ТОЛЬКО СЖАТЫЙ ВОЗДУХ.

ТЕХНИЧЕСКАЯ ПОДДЕРЖКА СПЕЦИАЛИСТА

Подключение, подготовку к эксплуатации и техническое обслуживание следует доверять Т**ОЛЬКО СПЕЦИАЛИСТУ ЦЕНТРА ПО СЕРВИСНОМУ ТЕХНИЧЕСКОМУ ОБСЛУЖИВАНИЮ ИЛИ КОМПЕТЕНТНОМУ СПЕЦИАЛИСТУ**.
При необходимости за технической поддержкой следует обратиться в ближайший Изготовителем авторизованный центр по сервисному техническому обслуживанию.

ДЕФЕКТЫ И ИХ УСТРАНЕНИЕ

ДЕФЕКТ	ПРИЧИНА ПОЯВЛЕНИЯ	СЛЕДУЕТ:
Прибор не работает контрольные индикаторы не светят	отсутствует напряжение электрической сети	проверить: - общий выключатель; - предохранители; - привод эл. сети; - присоединение эл. контактов кабелей.
	блокирование лопатки регулятора потока воздуха	проверить обеспечение свободного движения лопатки
	дефект эл. контактов реле регулятора потока воздуха	заменить регулятор потока воздуха.
	дефект электронного блока управления (БУ)	проверить предохранитель БУ; заменить БУ.
Отсутствует ВКЛ горелки вентилятор *non sta funzionando* (не работает)	разомкнуты контакты реле регулятора комнатной т-ры **ТА**	проверить регулятор комнатной температуры
	дефект вентилятора	заменить конденсатор и/или вентилятор
	дефект электронного блока управления (БУ)	проверить предохранитель БУ; заменить БУ.
	дефект регулят. потока воздуха	заменить регулятор потока.
Отсутствует ВКЛ горелки вентилятор *sta funzionando* (продолжает работать)	повышенное аэродинамическое сопротивление выдувной трубы	проверить положение отражателей и направляющих; удалить посторонние предметы
	дефект регулят. потока воздуха	заменить регулятор потока.
	дефект вентилятора	заменить конденсатор и/или вентилятор
	дефект электронного блока управления (БУ)	проверить предохранитель БУ; заменить БУ.

ДЕФЕКТ	ПРИЧИНА ПОЯВЛЕНИЯ	СЛЕДУЕТ:
Непрогноз. короткая продолжительность работы и неправильное выключение горелки	повышенное аэродинамическое сопротивление выдувной трубы	проверить положение отражателей и направляющих; удалить посторонние предметы
	дефект регулят. потока воздуха	заменить регулятор потока.
	поток теплого воздуха достигает регулятор т-ры помещения	регулятор т-ры перенести на другое место.
Срабатывает защ.ограничитель температуры LIMIT	повышенное давление газа	проверить давление газа в сопле горелки.
	установлены не те сопла	проверить диаметр отверстия сопла.
	загрязнена крыльчатка вентилятора	прочистить крыльчатку.
	повышенное аэродинамическое сопротивление выдувной трубы	проверить положение отражателей и направляющих; удалить посторонние предметы
	дефект ограничителя т-ры	заменить ограничитель т-ры.
Электронный блок управления (БУ) заблокирован Светит индикатор красного света	присутствие воздуха в контуре газа	продуть контур.
	неправильное давление газа	проверить настройку регулятора давления газа.
	дефект поджигающего устройства и электрода контроля пламени	проверить поджигающее устройство и электрод контроля пламени.
	дефект поджигающего устройства	проверить положения поджигающего устройства и электрода контроля пламени; проверить поджигающий трансформатор*
	дефект катушки электромагнита газового клапана	проверить катушку электромагнита.
	дефект блока управления (БУ)	проверить предохранитель БУ; заменить БУ.
	несоблюдение подключения жил кабеля эл. сети	проверить подключение жил фазы, неитрали и заземления.
Отсутствует возможность деблокирования блока управления (БУ)	дефект блока управления (БУ)	проверить предохранитель БУ; заменить БУ.
Прибор работает непрерывно, но не обеспечивает необходимой температуры	мощность отопления воздухонагревателя является недостаточной	подключить другой воздухонагреватель.
	расход газа меньше значения номинального расхода	проверить давление газа и диаметр сопл горелки.

* поджигающий трансформатор установлен только в приборах, которые оборудованы общим электродом для поджигания и контроля пламени.

tecnoclima®

Cod. 326-MN
Rev.3_11/2006

Изготовитель обязуется без предварительного уведомления постоянно совершенствовать дизайн, габариты, технические данные, комплектацию и принадлежности.